A TERMINE DI LEGGE CI RISERVIAMO LA PROPRIETA' DI QUESTO DISEGNO, E' VIETATO RIPRODURLO, COMUNICARLO A TERZI O A DITTE CONCORRENTI SENZA NOSTRA PREVENTIVA AUTORIZZAZIONE SCRITTA.

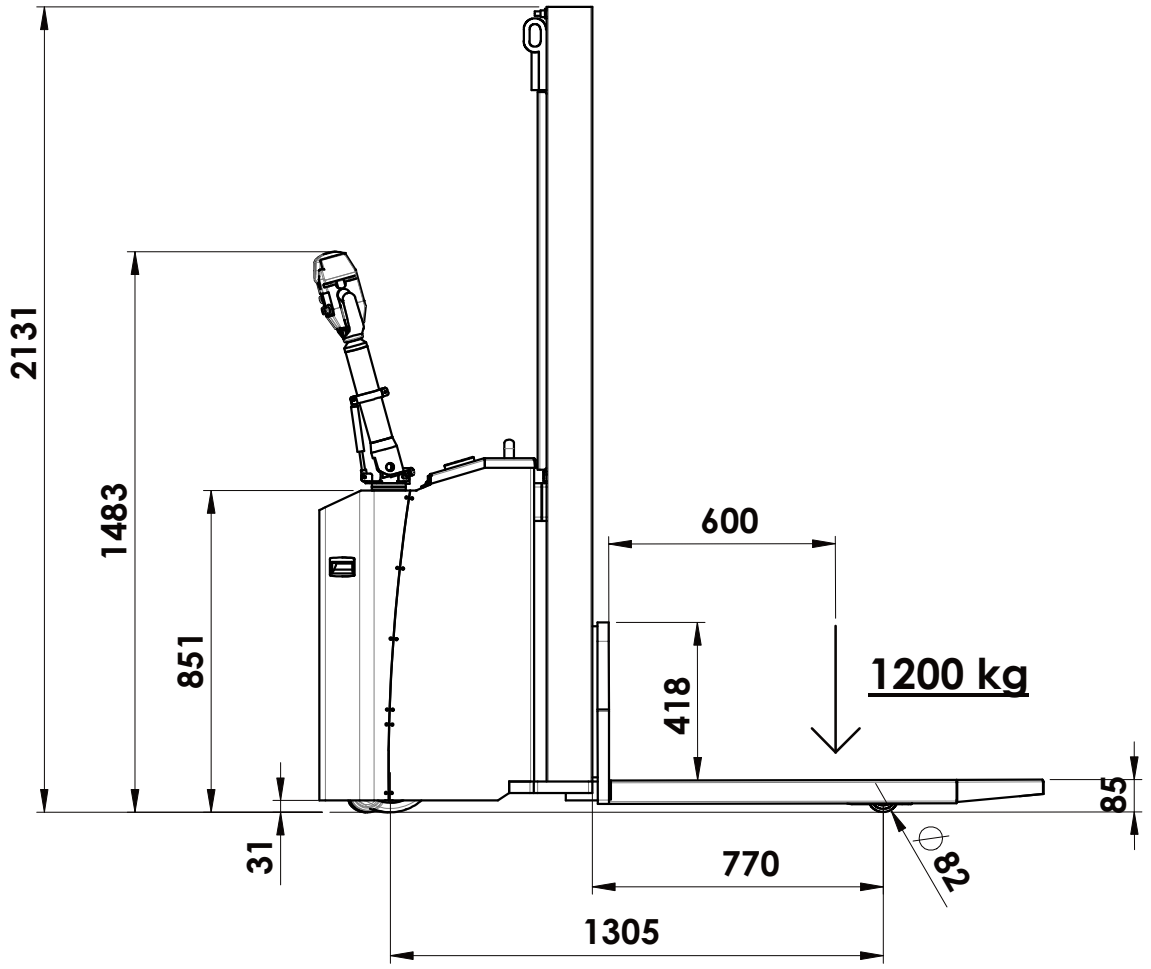

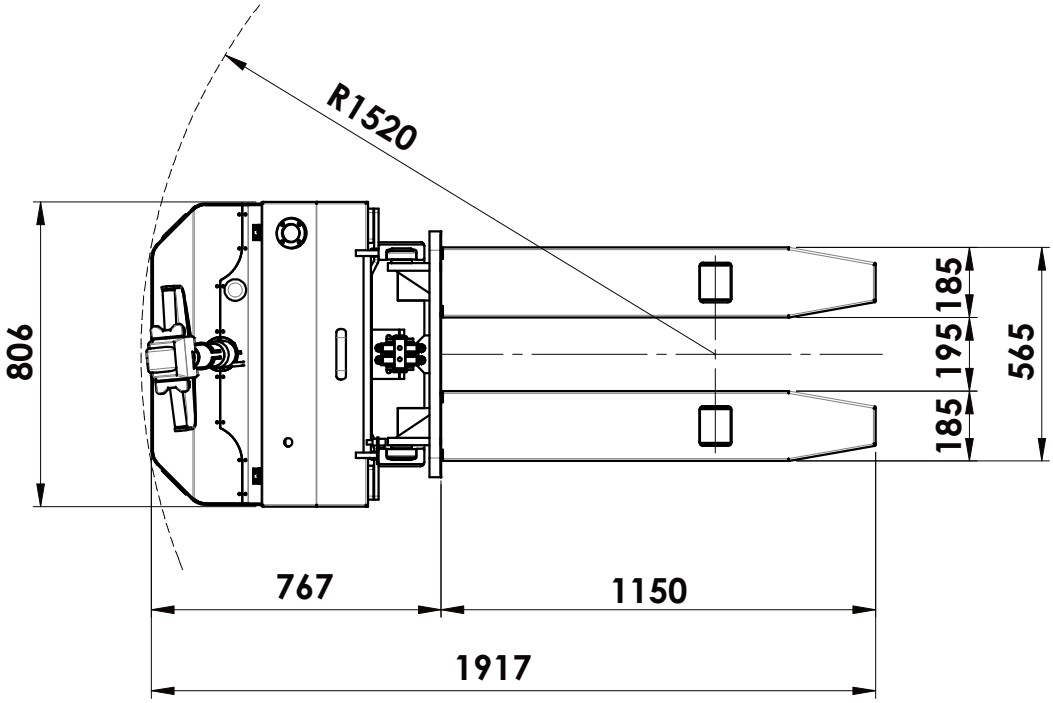

VEAB
SPECIALISTS IN HANDLING DRUMS

Tel. +39 0525 66137 - Fax. +39 0525 66090
Via Provinciale N°3, 43042 - Berceto (PR) - Italy
e-mail: veab@veabitalia.com
C.F. e P.I. 02620120341

Macchina:
Carrello elettrico timonato con forche
Portata 1200 kg a 600 mm
BS91 ET F

Dis. N°: ***591301***