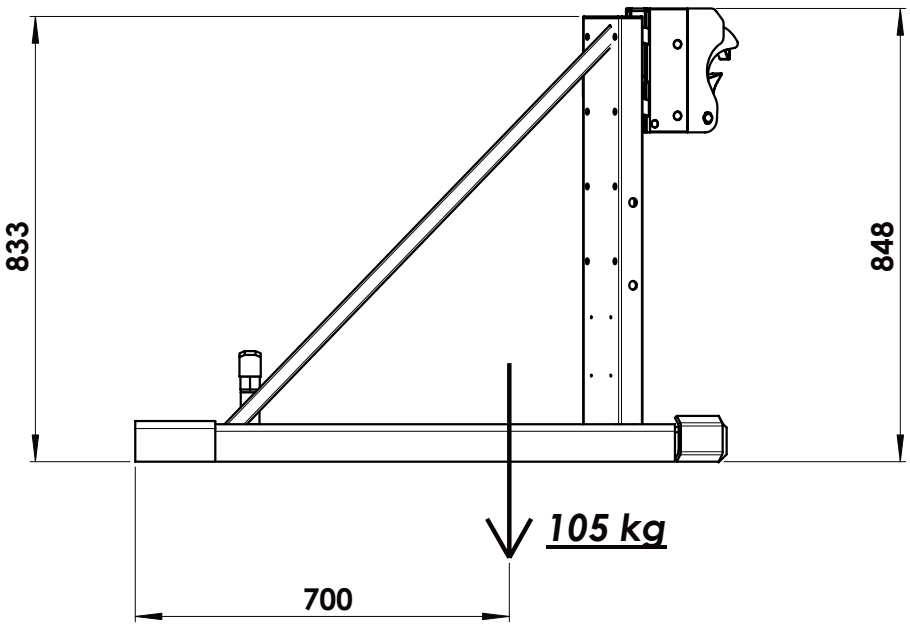
833
848
105 kg
700

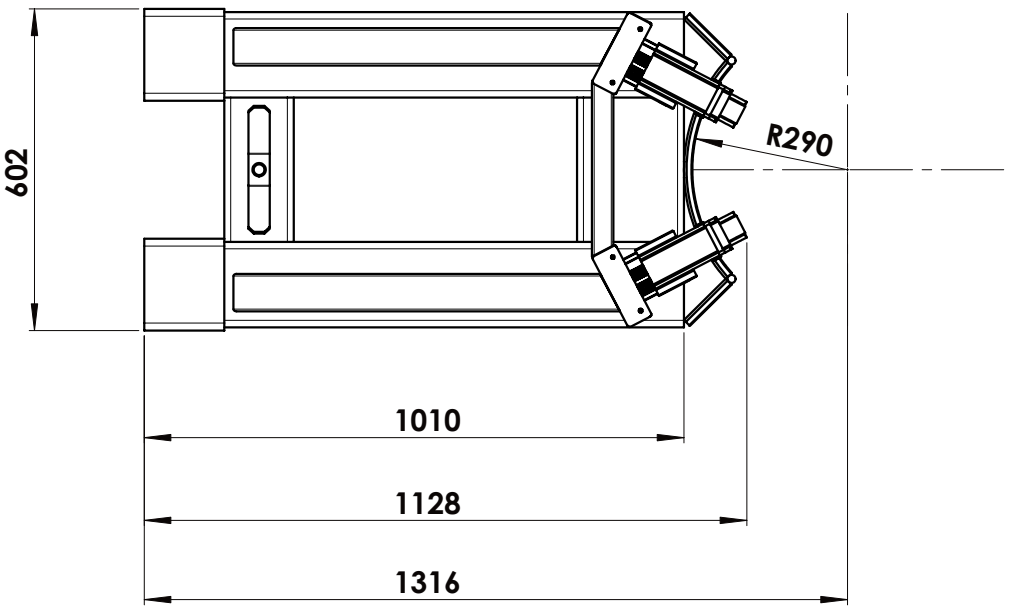
602
R290
1010
1128
1316